КОМОД
880x1180x430

Внимание!

Важная информация. Внимательно изучите её перед эксплуатацией изделия.

- Используйте изделие только по прямому назначению.
- Сборку изделия производите только в полном соответствии с прилагаемой инструкцией.
- Изделие может опрокинуться и нанести тяжёлые телесные повреждения. Прикрепите его к стене. Для крепления к стене используйте крепёж, подходящий для материала стен Вашего дома. Если Вы не уверены какой тип крепления подходит для материала стен, обратитесь к специалисту или в специализированный магазин.
- При эксплуатации дверей и выдвижных ящиков не прилагайте чрезмерных усилий.
- Рекомендуется ремонт механизмов трансформации доверить квалифицированным специалистам.
- Будьте осторожны при обращении с деталями из стекла. Избегайте ударных нагрузок. Из-за поврежденных краев и царапин на поверхности, стекло может внезапно треснуть и (или) разбиться.

Правила эксплуатации и ухода за мебелью

1. Во избежание перекоса мебель рекомендуется устанавливать на ровные поверхности. Всегда содержите поверхности мебели в полной сухости. При необходимости, протирайте поверхности мебели сухой мягкой тканью (фланель, сукно, войлок и тп.)
2. Не следует устанавливать мебель близко к сырым, холодным стенам. Мебель должна быть защищена от прямого попадания солнечных лучей, не должна размещаться вблизи отопительных приборов. Если расстояние между боковой поверхностью нагревательного прибора и изделием мебели меньше 50 мм, рекомендуется использовать прокладку из теплоизоляционного материала.
3. В случае загрязнения поверхностей, облицованных синтетическим материалом, пропитанных термореактивными полимерами, рекомендуется протирать их мягкой влажной тканью, затем сухой.
4. В мебели, имеющей крепление болтами, винтами, шурупами и механизмы, при ослаблении соединений необходимо периодически подтягивать их.
5. Поверхности деталей мебели оберегать от попадания влаги, щелочей, ацетона, спирта и т.д., а также от механических повреждений. На поверхность мебели не следует ставить горячие предметы.

Запах

От новой мебели может исходить естественный запах материалов, из которых она изготовлена. Запах может сохраняться в течении 3 недель с момента сборки. Для снижения интенсивности запаха рекомендуется:

для мягкой мебели - пропылесосить изделие и проветрить помещение.

для корпусной мебели - протирать тканью, смоченной мягким моющим средством, вытирать чистой сухой тканью и проветривать помещение, предварительно открывая все дверцы и ящики изделия.

Данные действия необходимо повторять 3-4 раза в день.

Условия транспортировки и хранения.

Мебель транспортируют всеми видами транспорта в крытых транспортных средствах, а также в контейнерах. В пределах одного населенного пункта мебель допускается перевозить открытым автотранспортом при условии предохранения ее от повреждения, загрязнения и атмосферных осадков. При транспортировании изделий в местах соприкосновений их друг с другом, с кузовом транспортных средств и связочными материалами должны быть мягкие прокладки, предохраняющие от механических повреждений. Погрузочно-разгрузочные работы при транспортировании мебельных пакетов должны осуществляться так, чтобы в результате данных работ мебельные пакеты не получили механических повреждений. Изготовитель за сохранность изделия в период транспортирования ответственности не несет. Изделия мебели должны храниться в крытых помещениях при температуре не менее +2 градуса и относительной влажности воздуха от 45-70%.

Мы не несем ответственности за состояние мебели:

1. При нарушении правил транспортировки и хранения.
2. В случае нарушения правил эксплуатации и уходу за мебелью.
3. При повреждении изделия или отдельных модулей в результате неправильной сборки.
4. Нанесение ущерба изделию вследствие обстоятельств непреодолимой силы (стихия, пожар, наводнение, несчастные случаи и т. д.).
5. При наличии следов постороннего вмешательства или ремонта.
6. При обнаружении следов воздействия жидкостей, химикатов, растворителей, а также повреждений животными, механических повреждений.
7. Неправильной трансформации моделей, повлекших повреждения.
8. Превышение допустимых нагрузок на механизм трансформации стола - 250 кг. равномерно распределенной по всей плоскости столешницы.
9. Использование изделий в производственных целях.
10. Нанесении ущерба изделию в результате внесения изменений в его конструкцию.

Недостатком мебели не являются:

1. Незначительная разнооттеночность цвета и отличие рисунка ламинированных поверхностей (декора);
2. Мелкие волосяные трещины возникшие входе эксплуатации
3. Появление скрипа в процессе эксплуатации механизмов, петель или роликов дверей, а также тугое раскладывание механизма, тугое открывание дверей или выдвижение ящиков не является дефектом и легко устраняется путём смазывания трущихся деталей и болтовых соединений машинным меслом или его аналогами (WD-40, силиконовая смазка и т.д.)
4. Небольшие дефекты на скрытых поверхностях изделия, где они не видны и не портят внешний вид изделия.

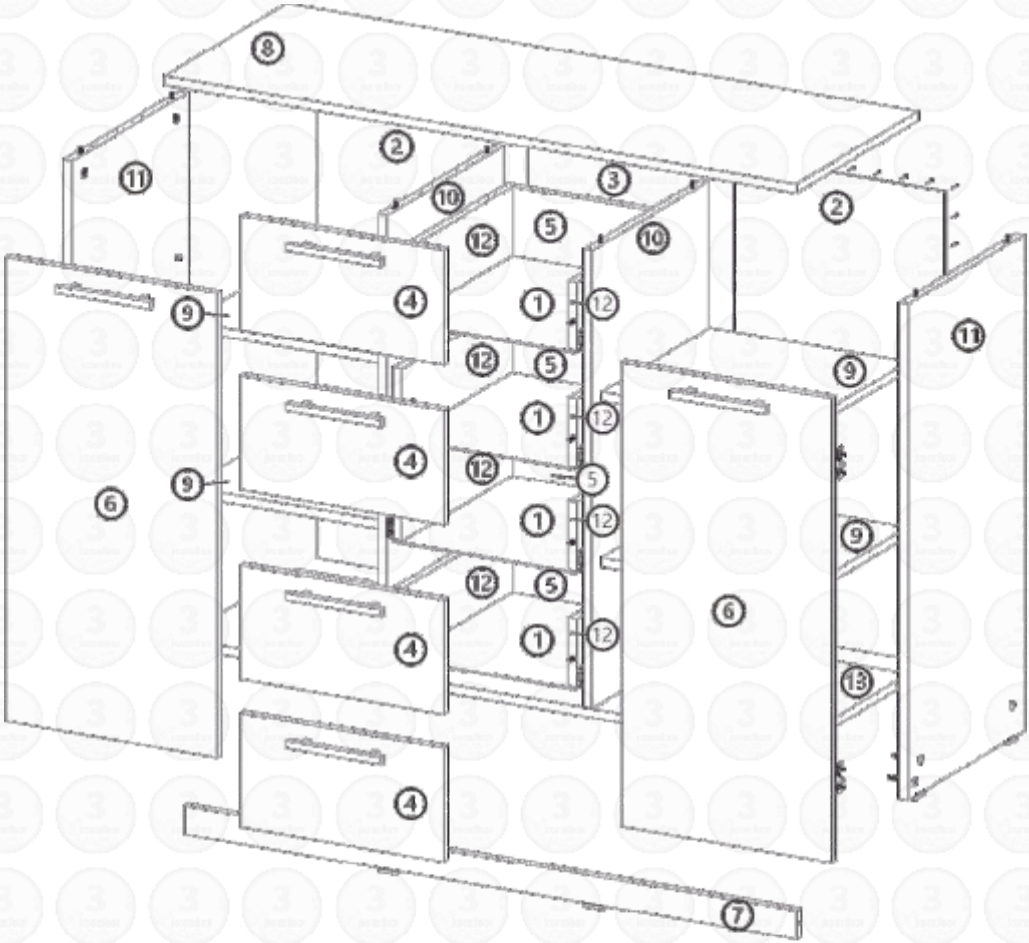

1 340 x 403 мм. (4 шт.)	6 808 x 394 мм. (2 шт.)	11 864 x 408 мм. (2 шт.)
2 825 x 396 мм. (2 шт.)	7 50 x 1148 мм. (1 шт.)	12 120 x 400 мм. (8 шт.)
3 825 x 384 мм. (1 шт.)	8 1182 x 425 мм. (1 шт.)	13 1148 x 408 мм. (1 шт.)
4 199 x 380 мм. (4 шт.)	9 371 x 390 мм. (4 шт.)	
5 120 x 310 мм. (4 шт.)	10 798 x 408 мм. (2 шт.)	

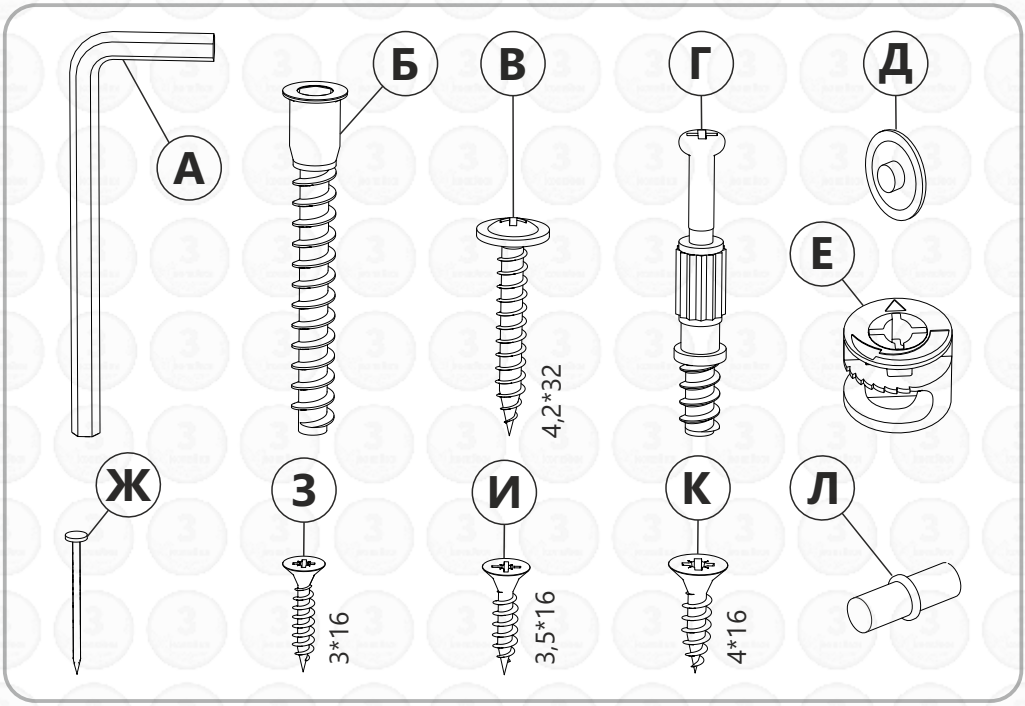
А
Б
В
4,2*32
Г
Д
Е
Ж
З
3*16
И
3,5*16
К
4*16
Л

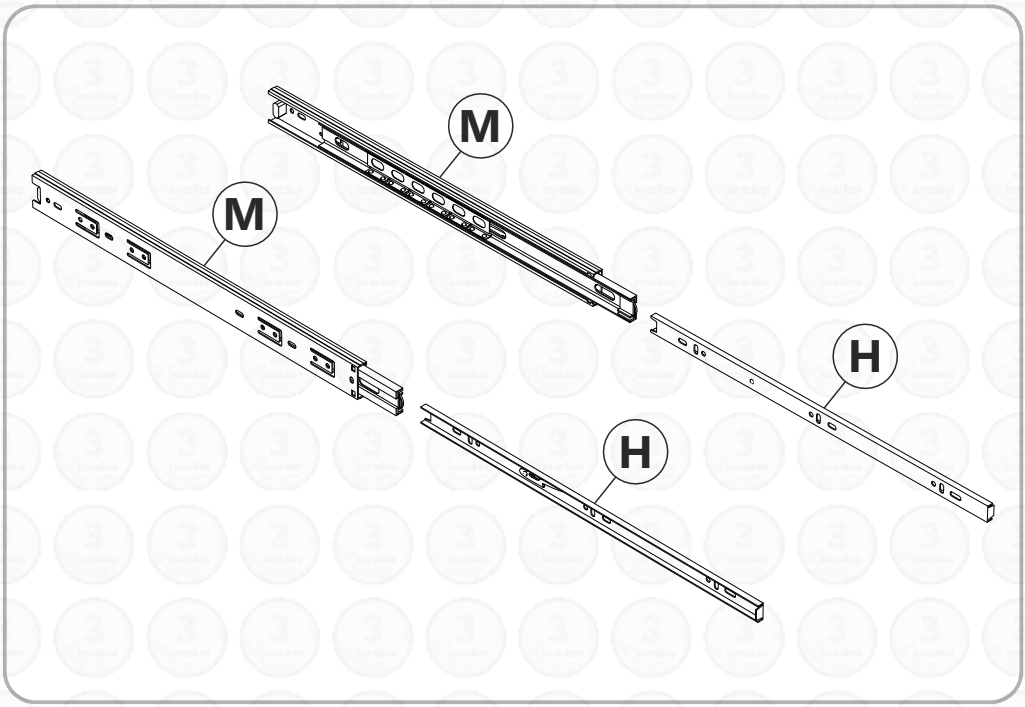
М
М
Н
Н

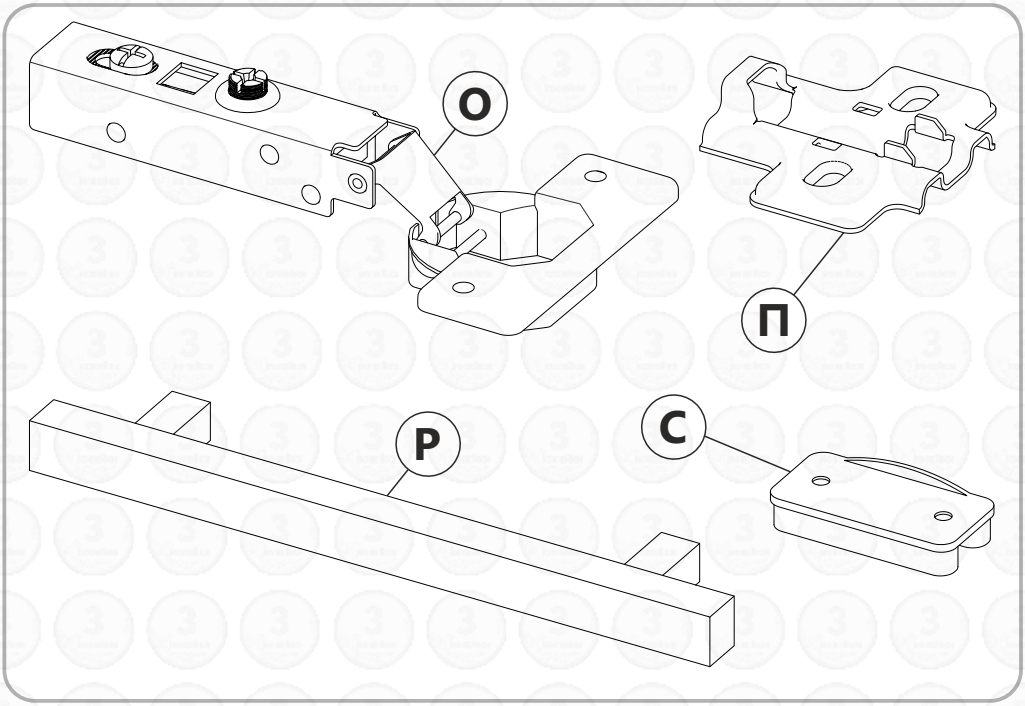
О
П
Р
С

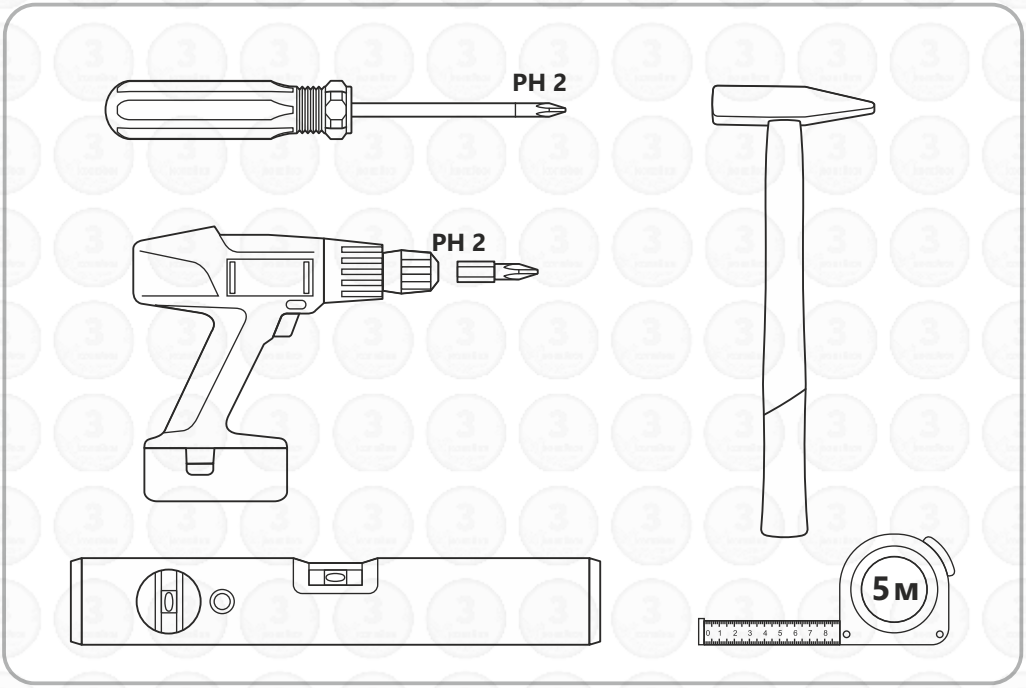
PH 2
PH 2
5 м

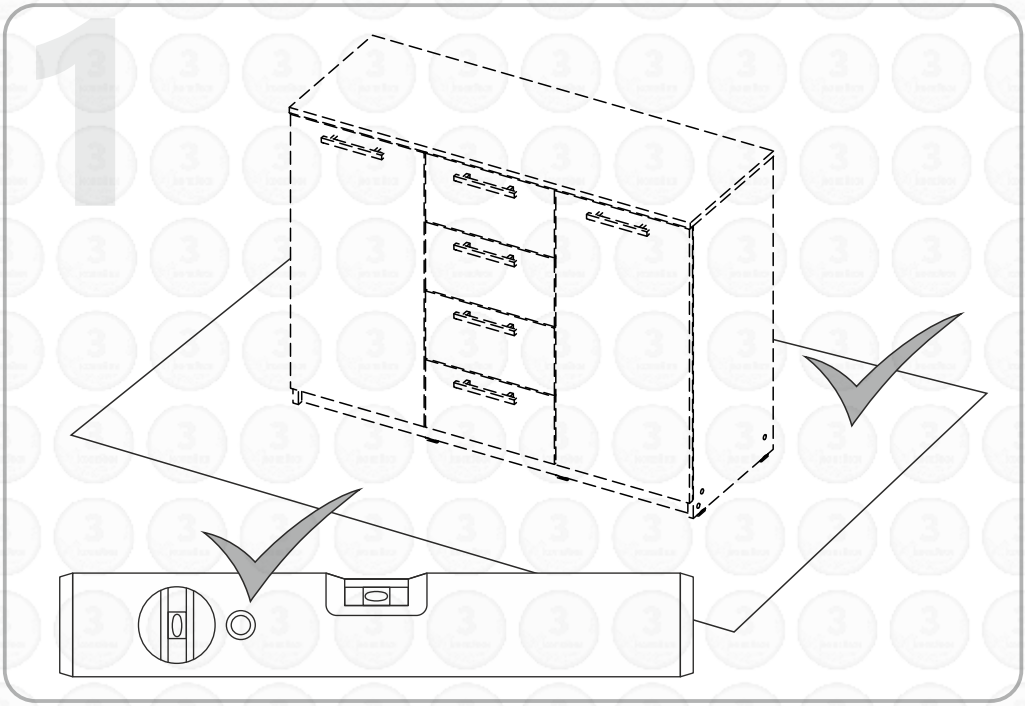
1

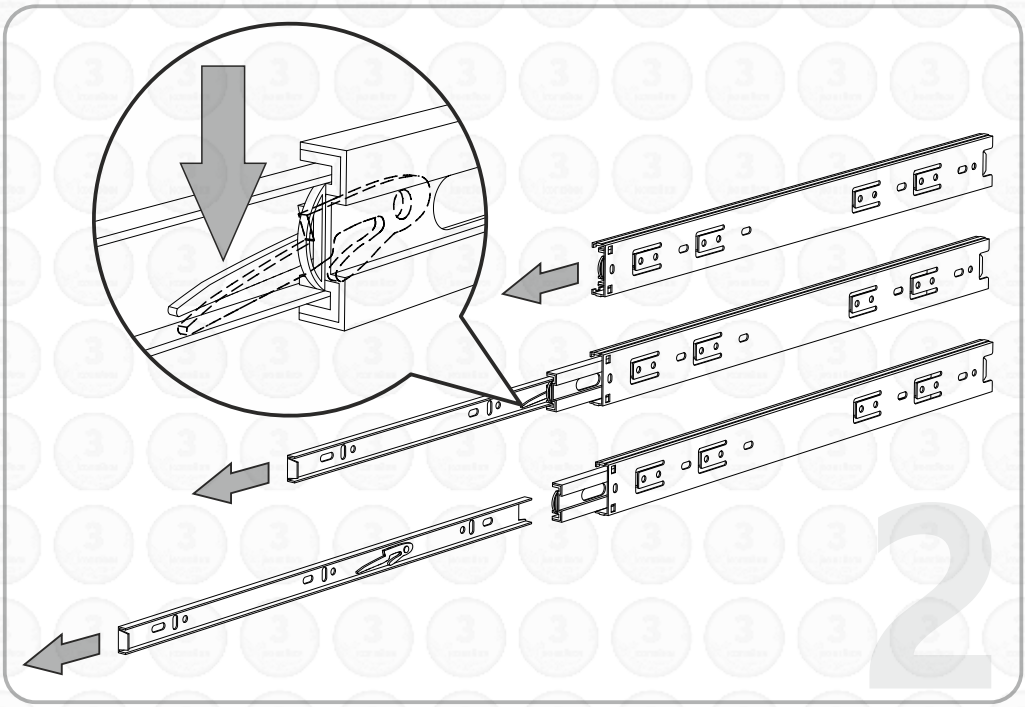
2

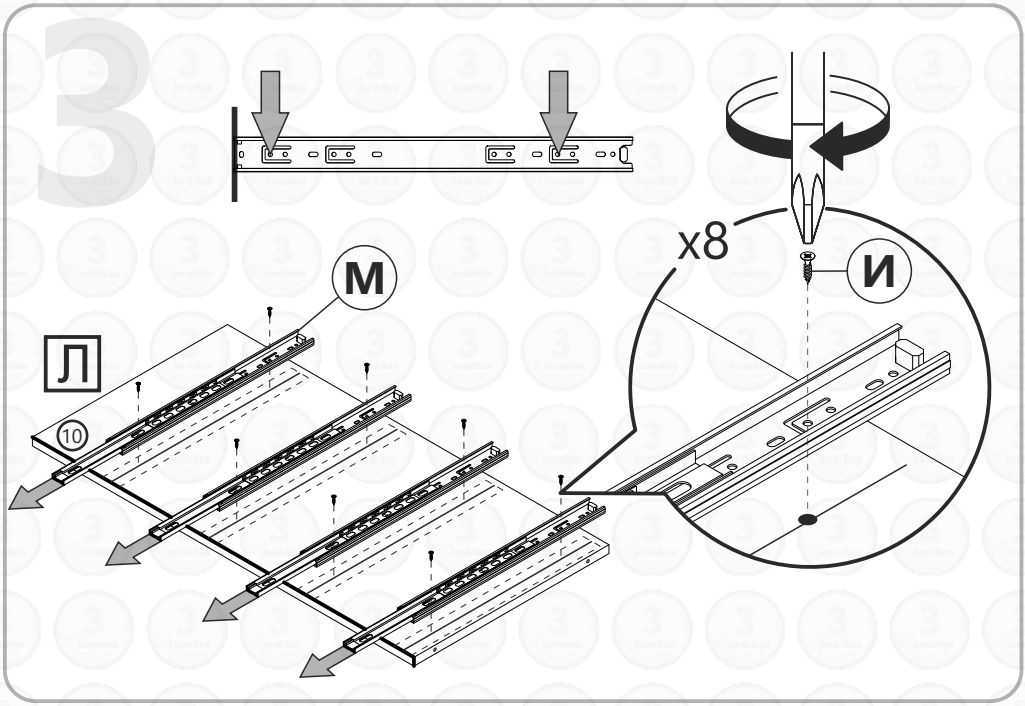
3
x8
И
М
Л
10

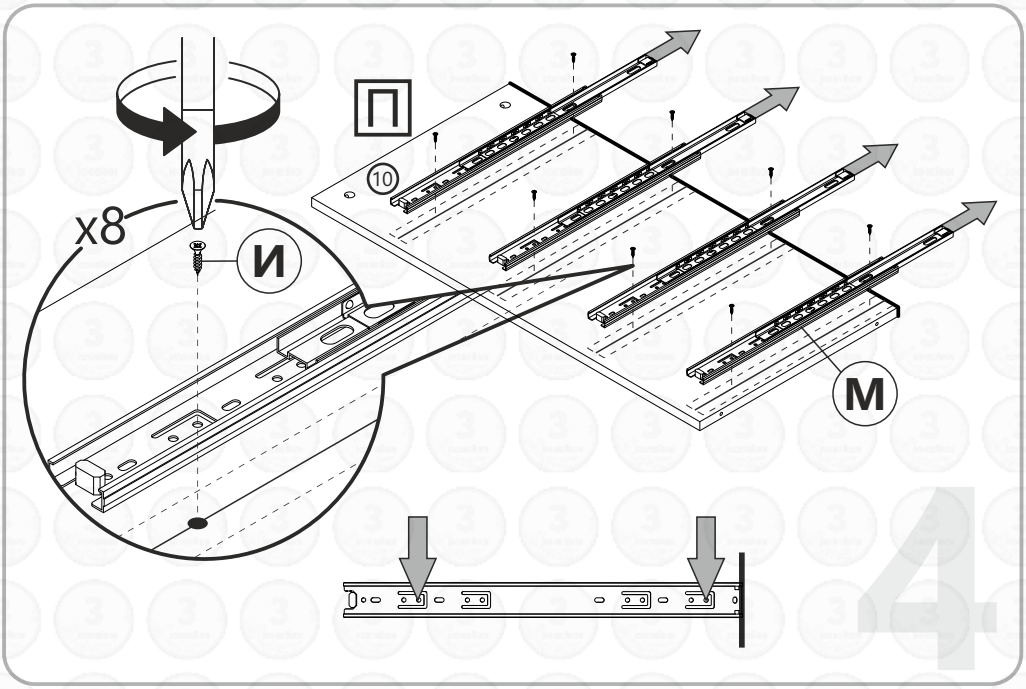
x8
И
П
10
М
4

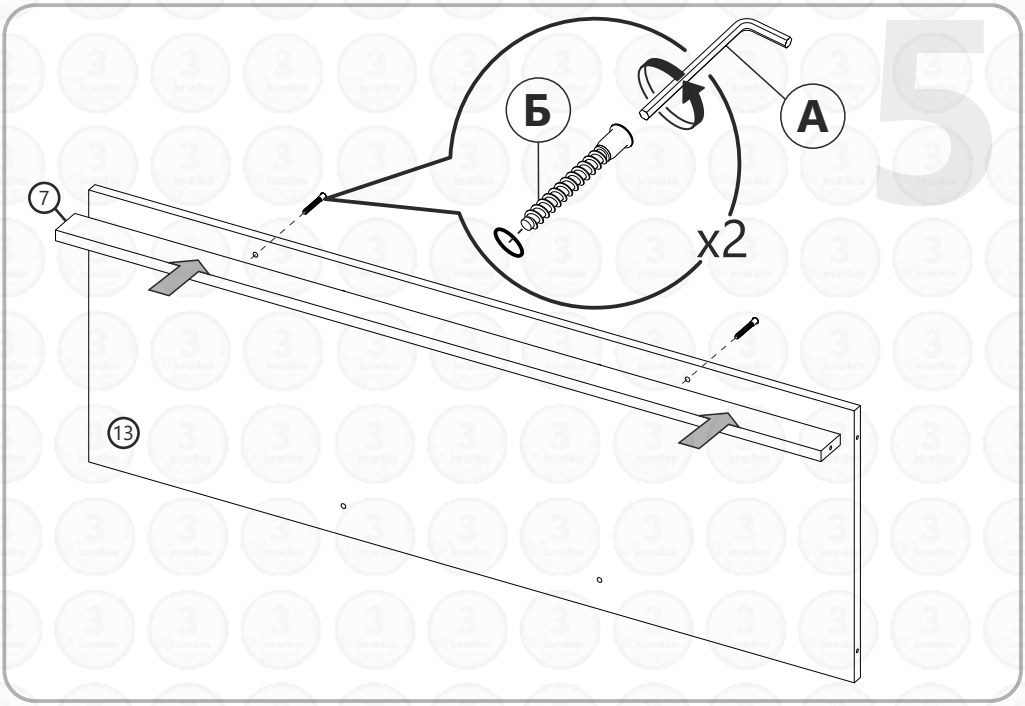
5
Б
А
x2
7
13

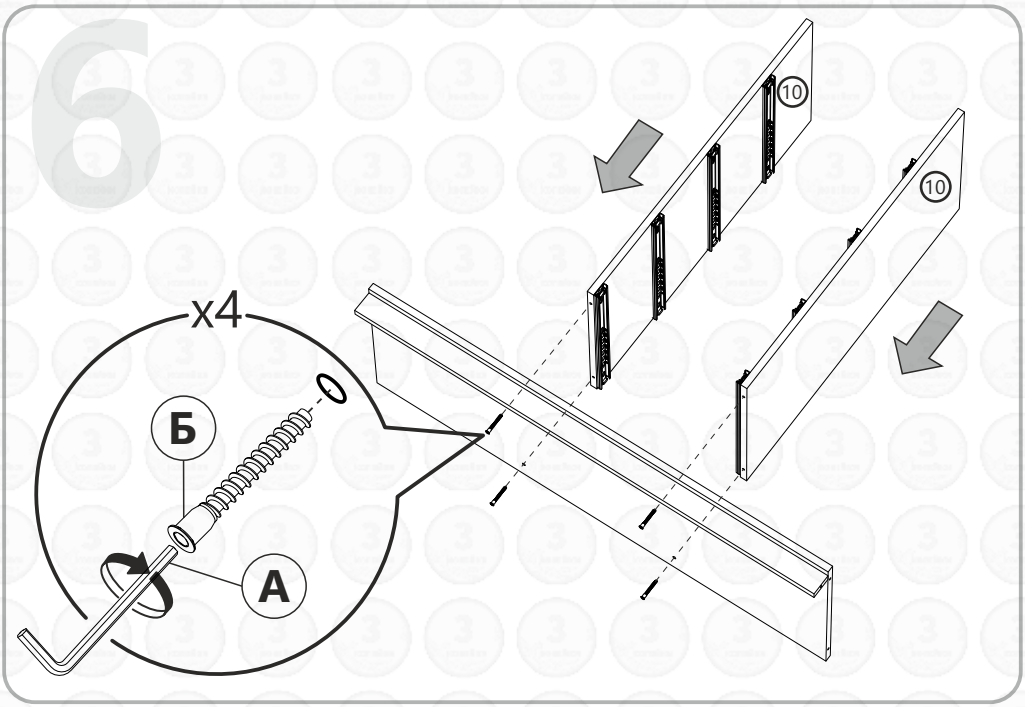
6
10
10
x4
Б
А

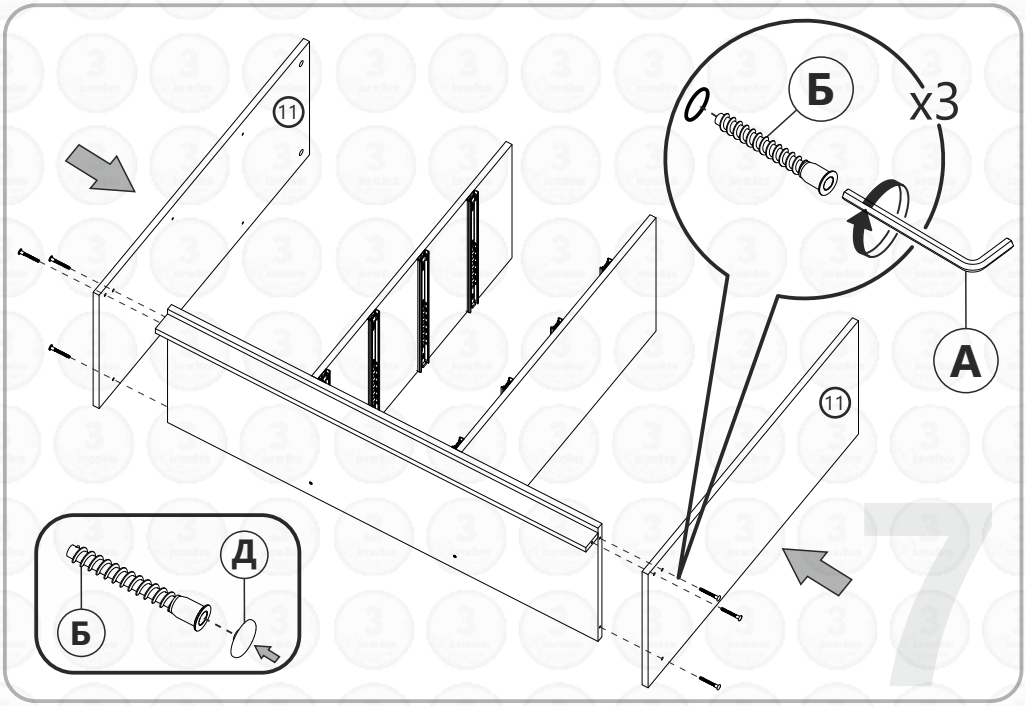
7
11
Б
x3
А
11
Д
Б

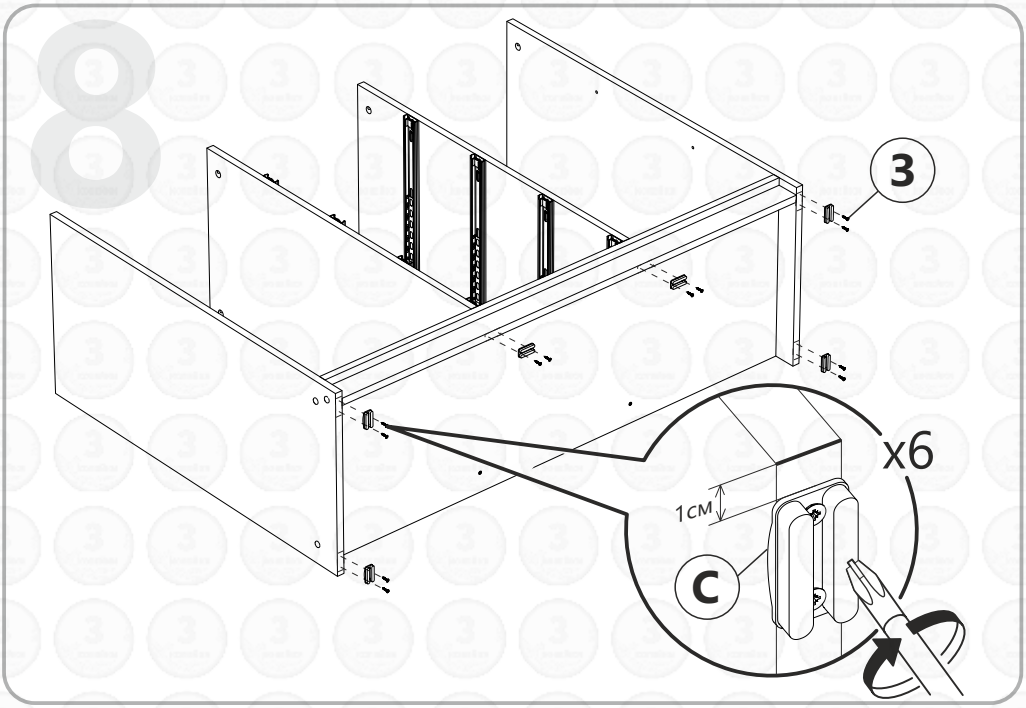
8
З
x6
1см
С

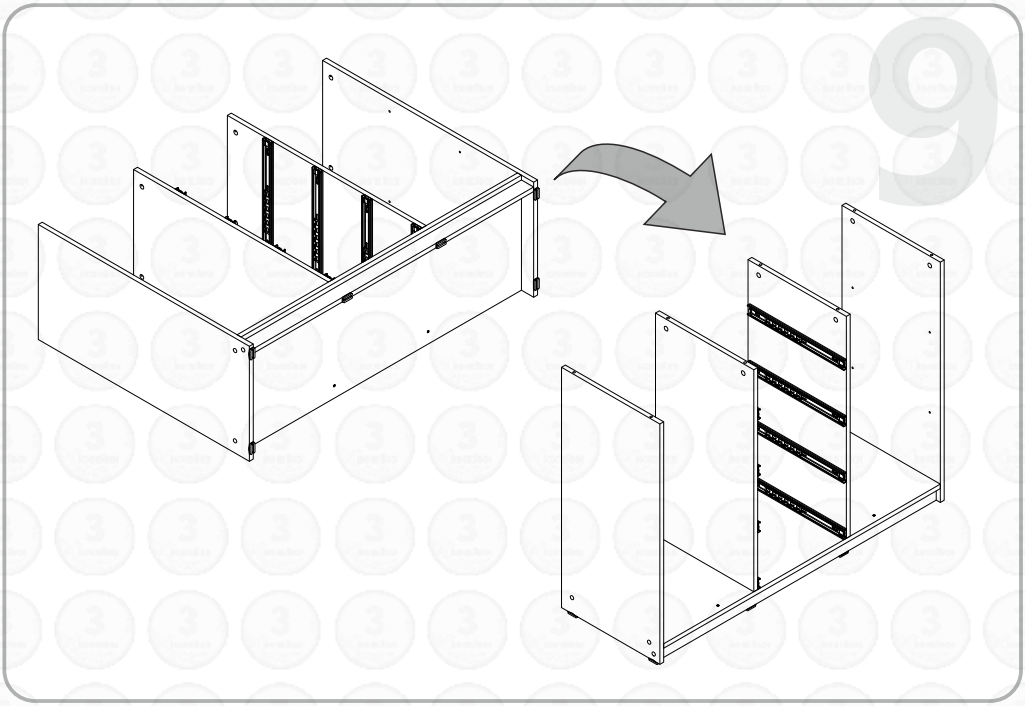
9

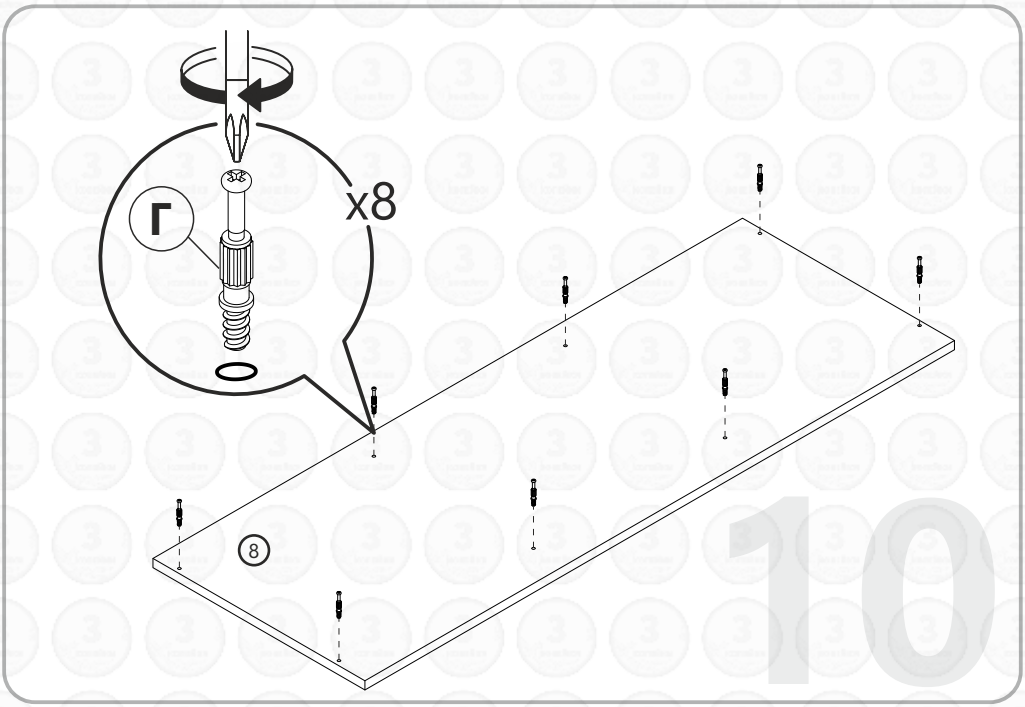
Г
x8
8
10

11

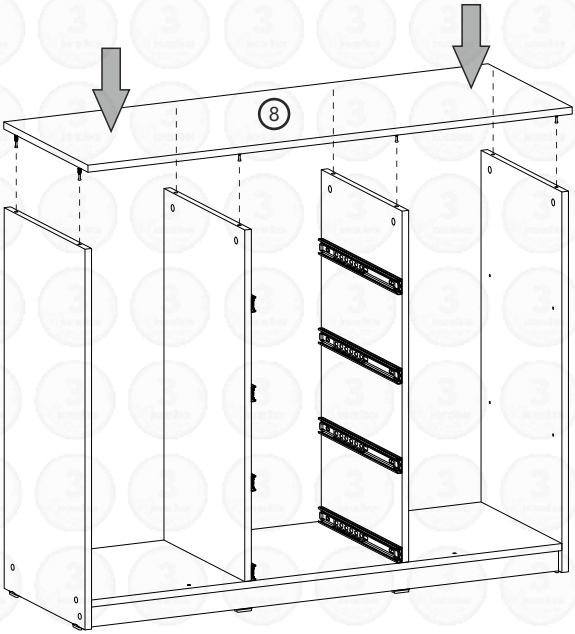

12

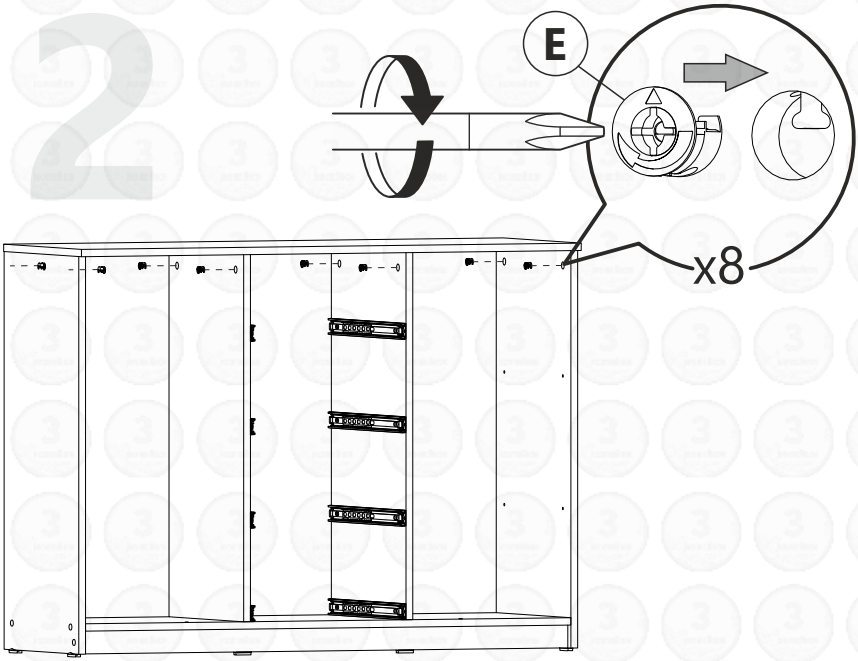

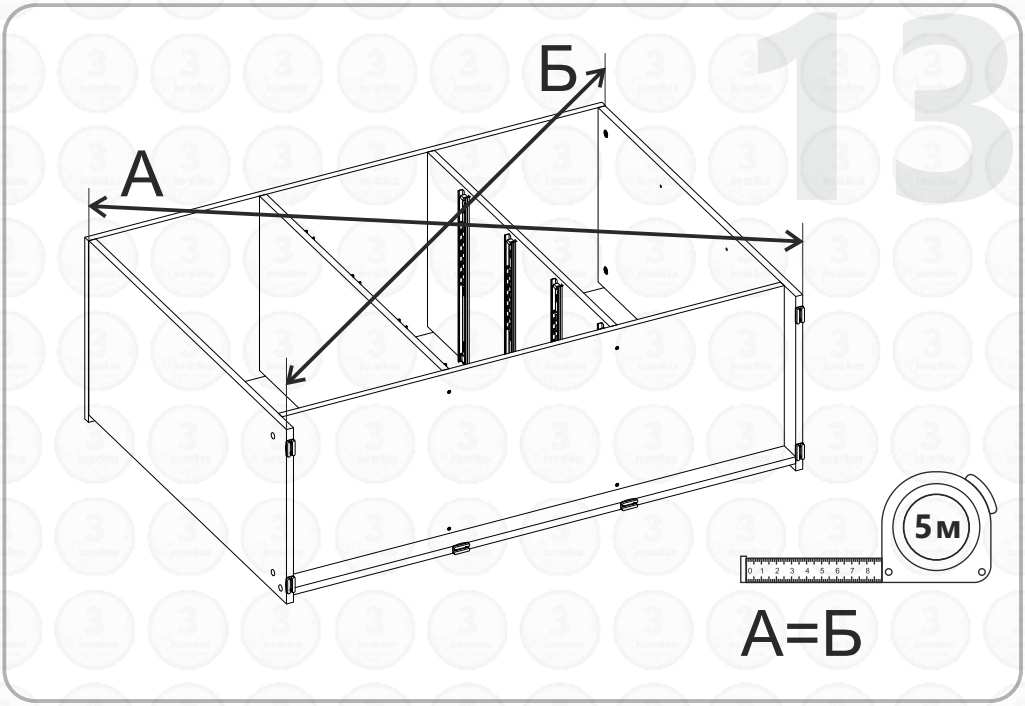
13
Б
А
5м
А=Б

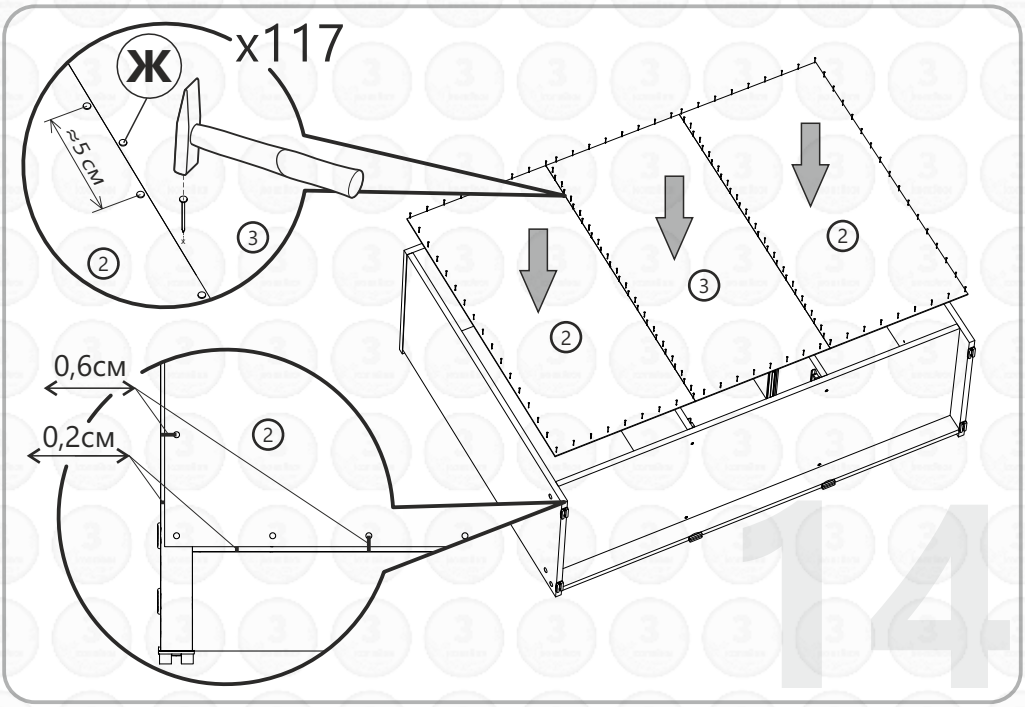
Ж
x117
≈5 см
2
3
2
3
2
0,6см
0,2см
2
14

15

16

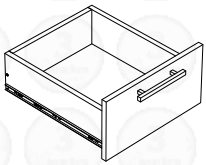

x4

отверстия под эксцентрик направлены **в одну сторону!**

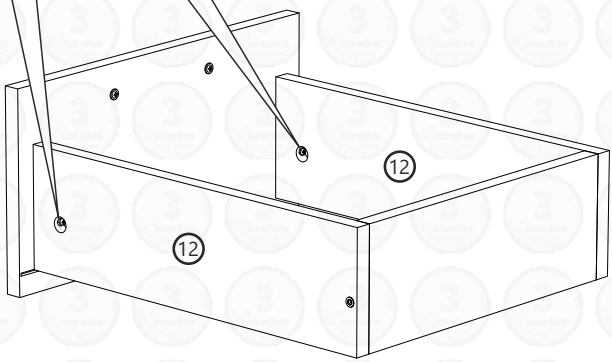

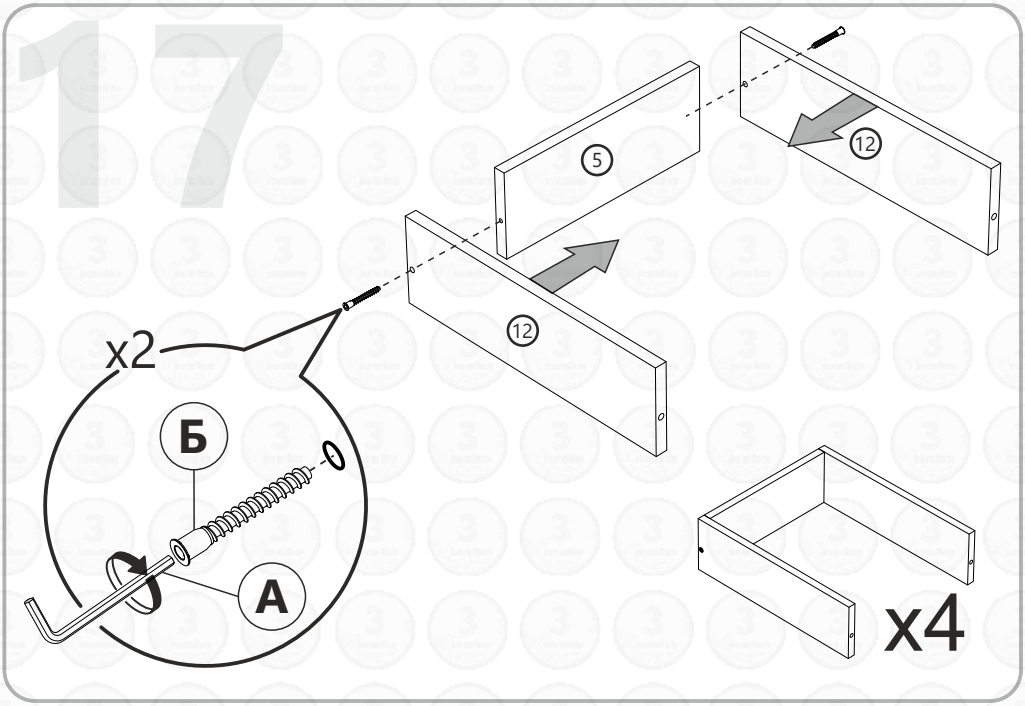
17
5
12
12
x2
Б
А
x4

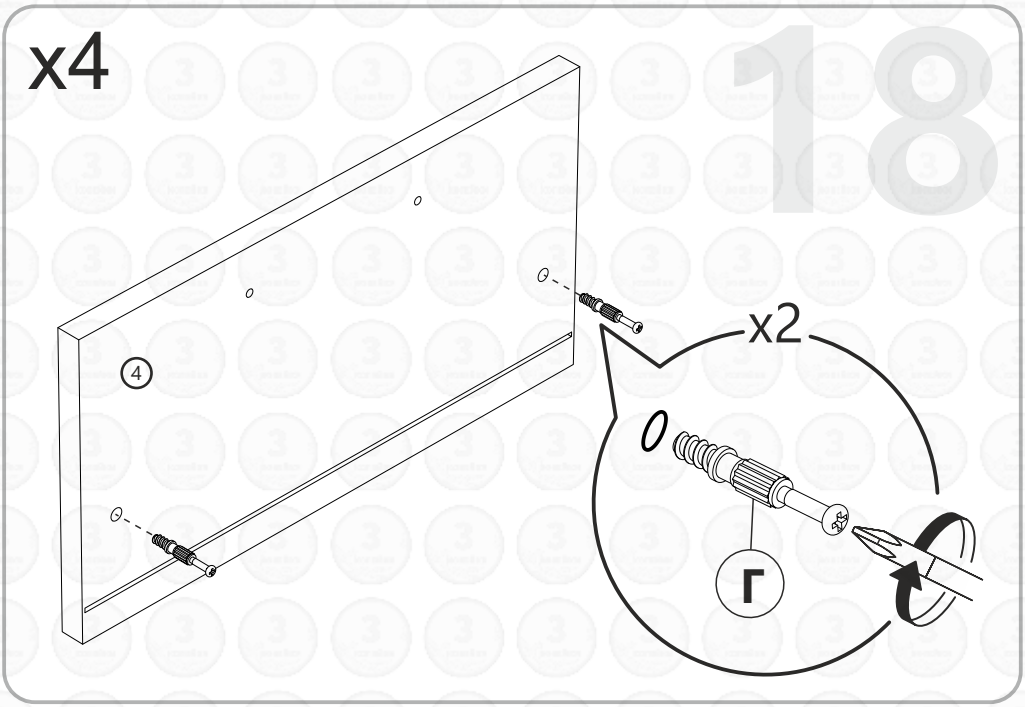
x4
18
4
x2
Г

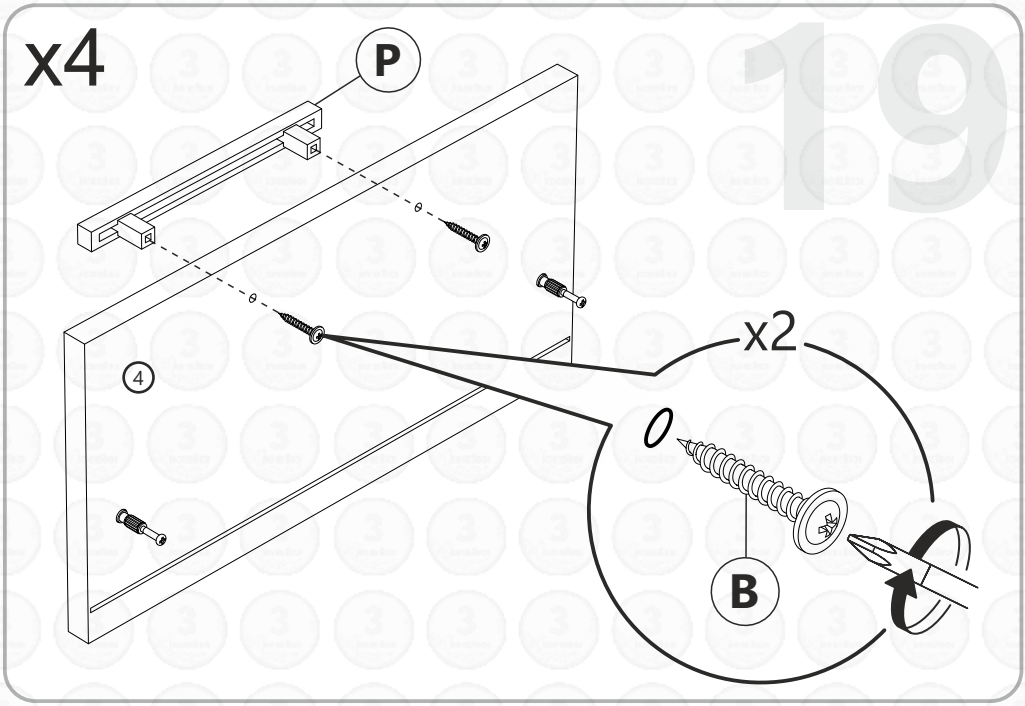
x4
P
19
4
x2
B

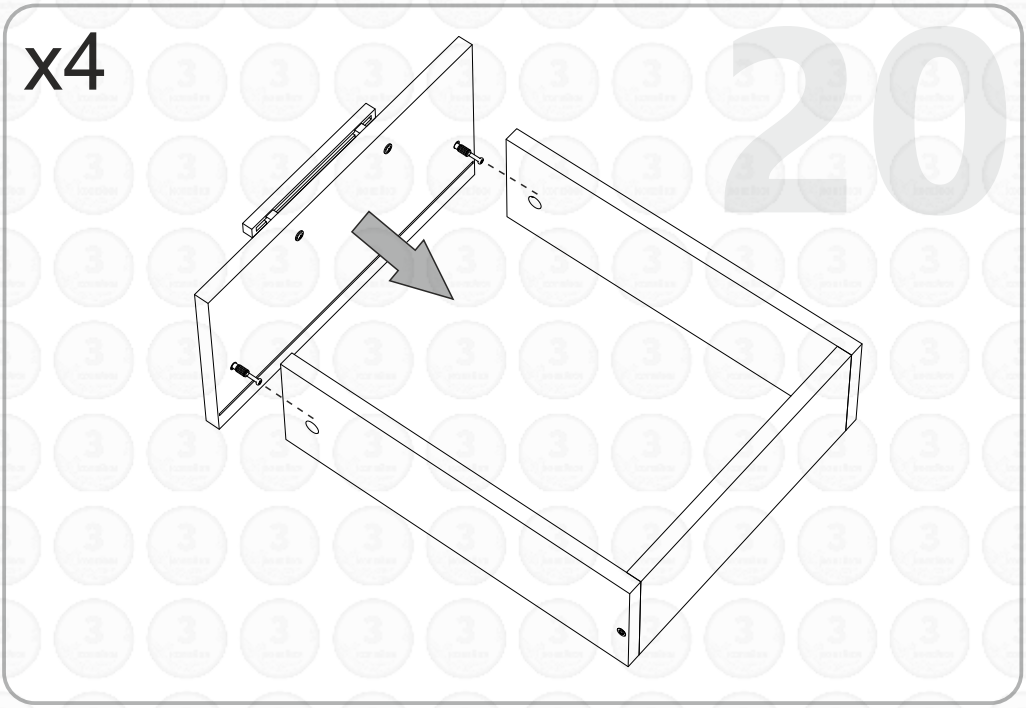
x4
20

21

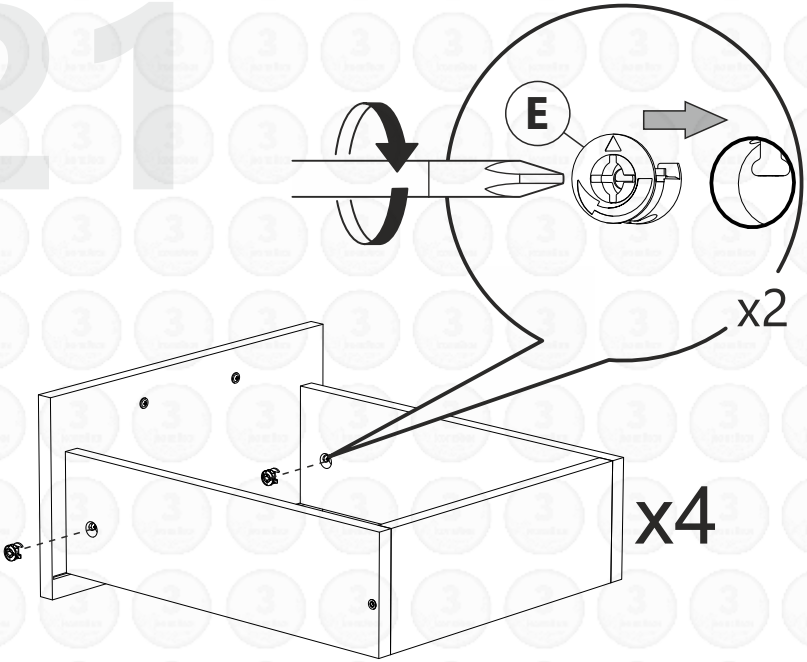

22

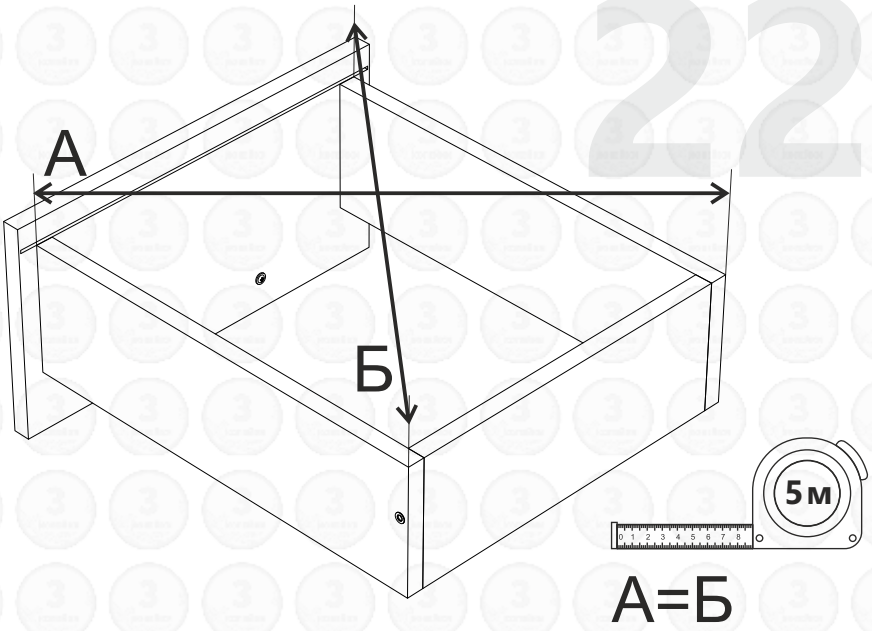

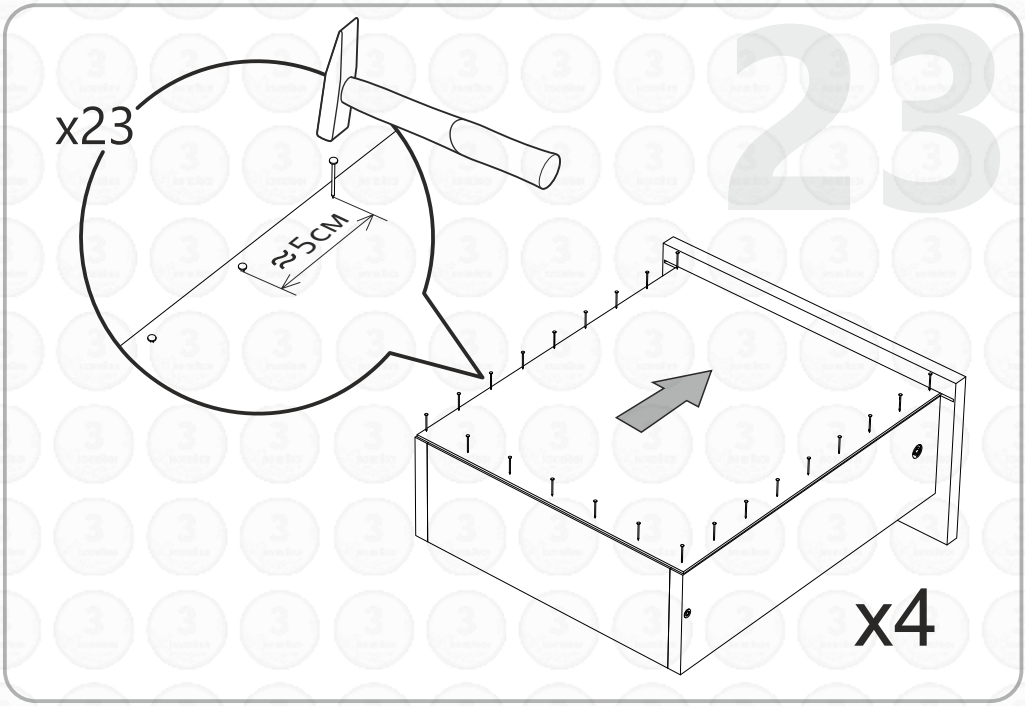

фиксирующие шурупы вкручиваются после чистового выравнивания фасадов в линию по разметке **схема 32, 34**

25
x4
Н
И
П
фиксирующие шурупы вкручиваются после чистового выравнивания фасадов в линию по разметке **схема 32, 34**

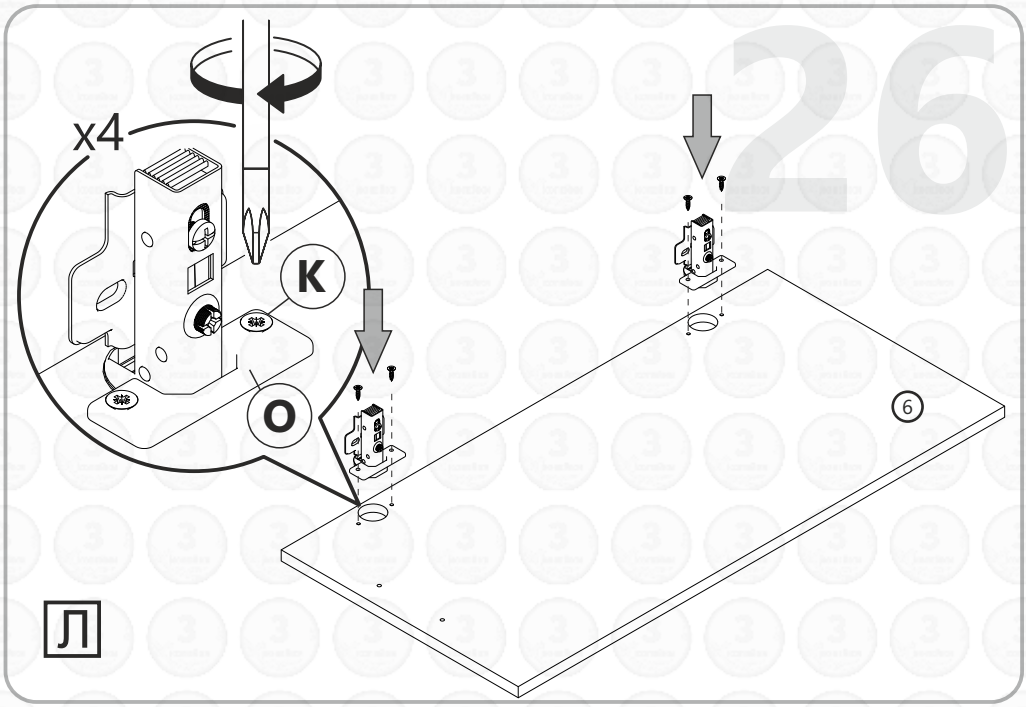
26
x4
К
О
6
Л

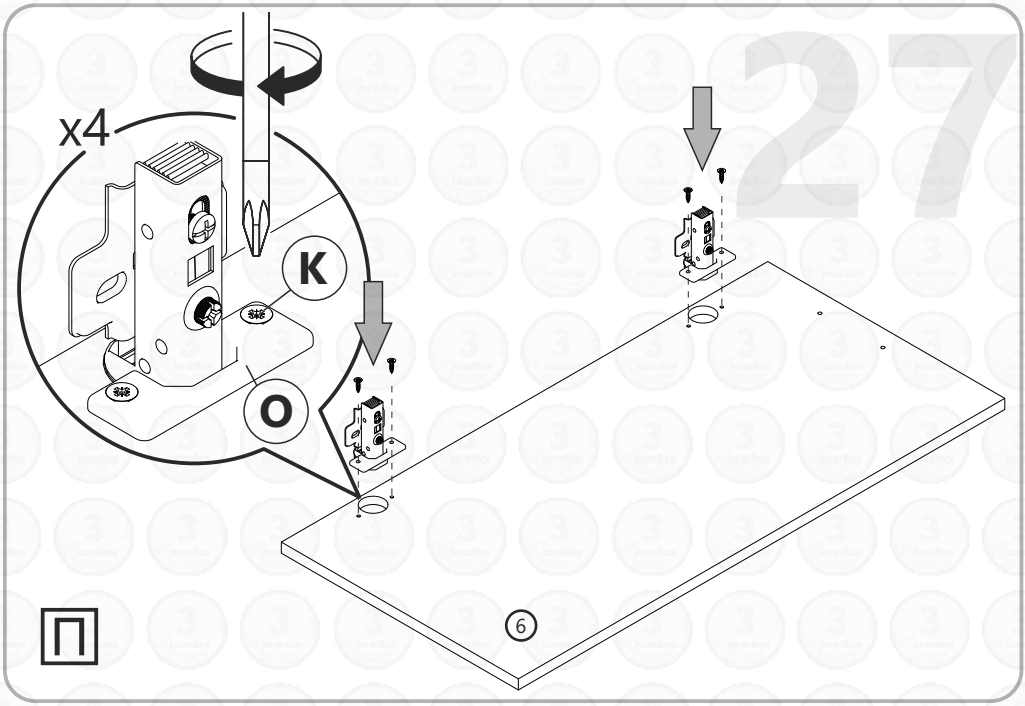
27
x4
K
O
6

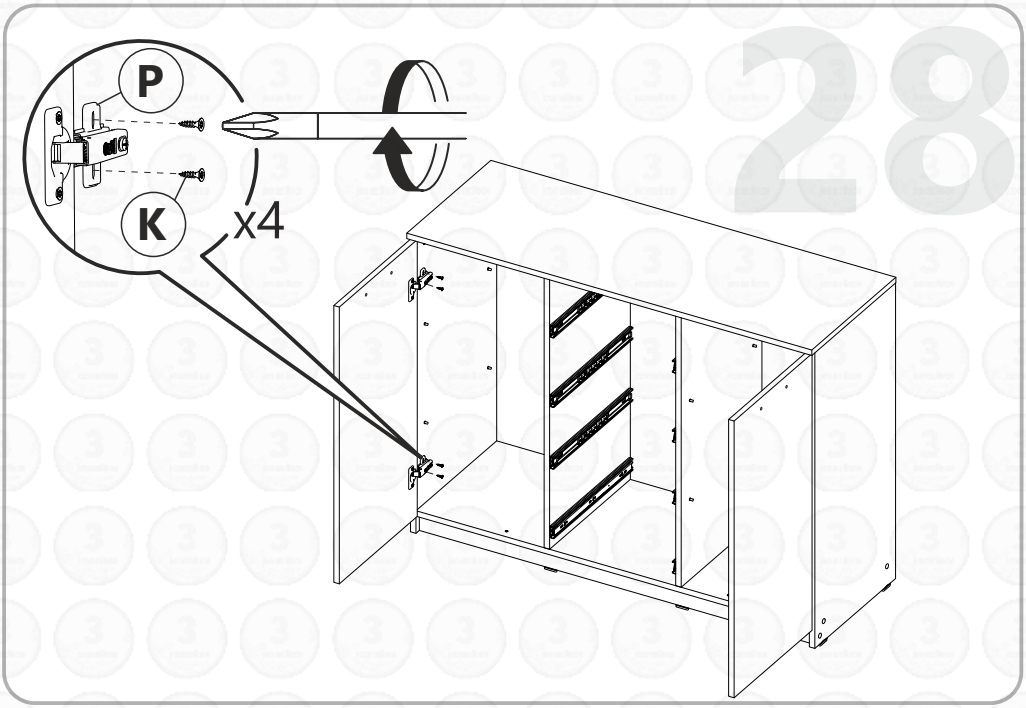
28
P
K
x4

29

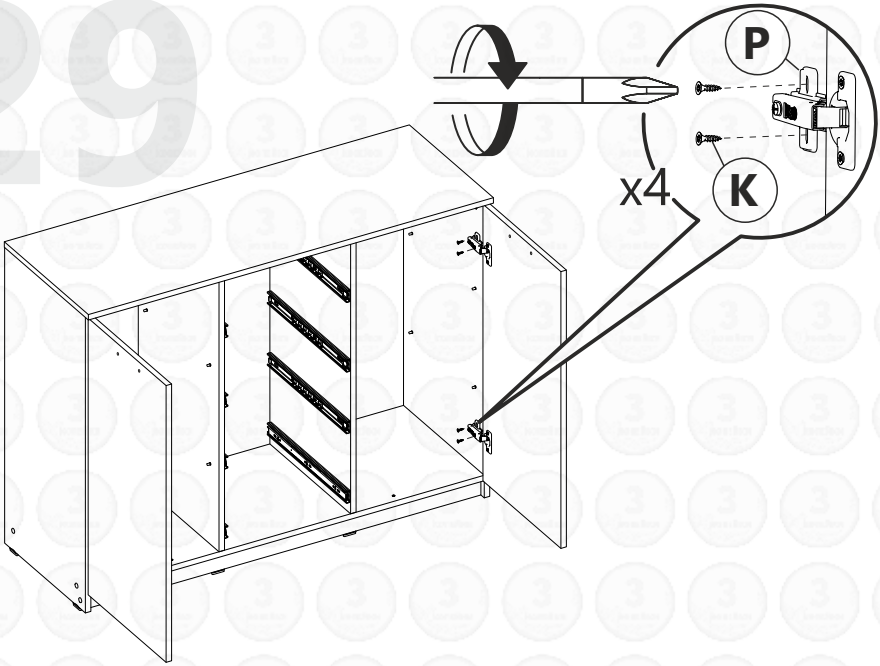

30

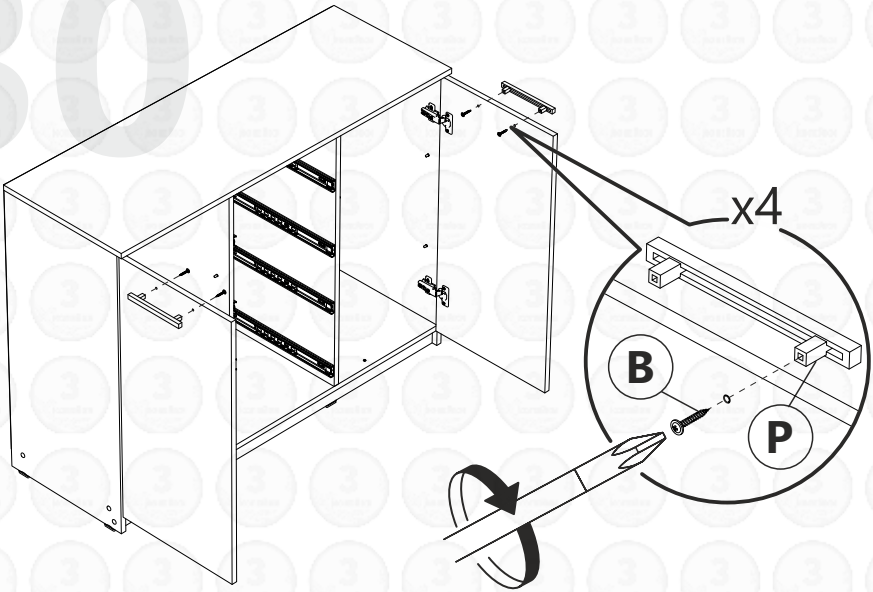

31

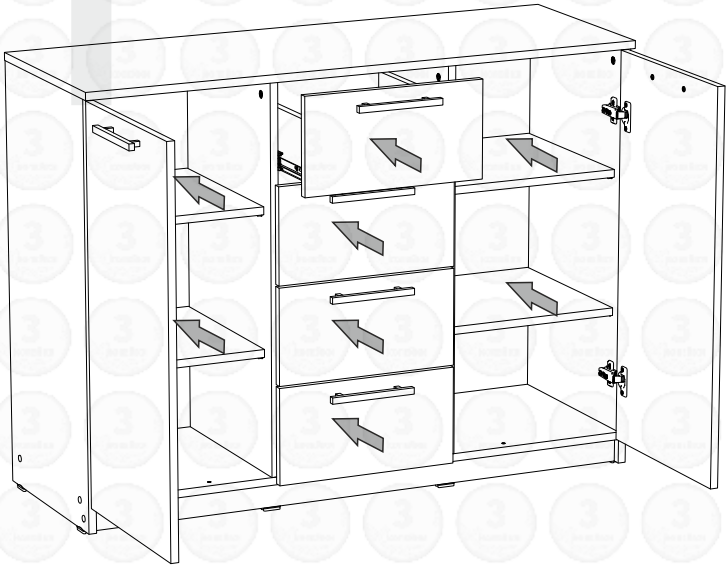

32

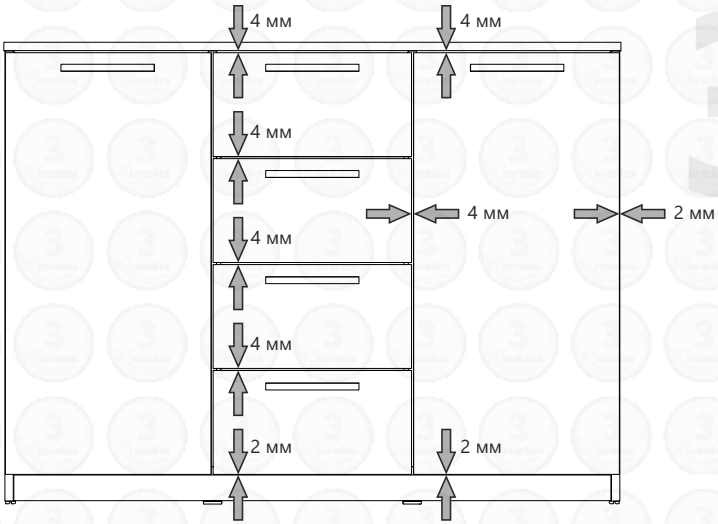

после навеса дверей и установки ящиков рекомендуется выровнять фасады в линию согласно указанным размерам

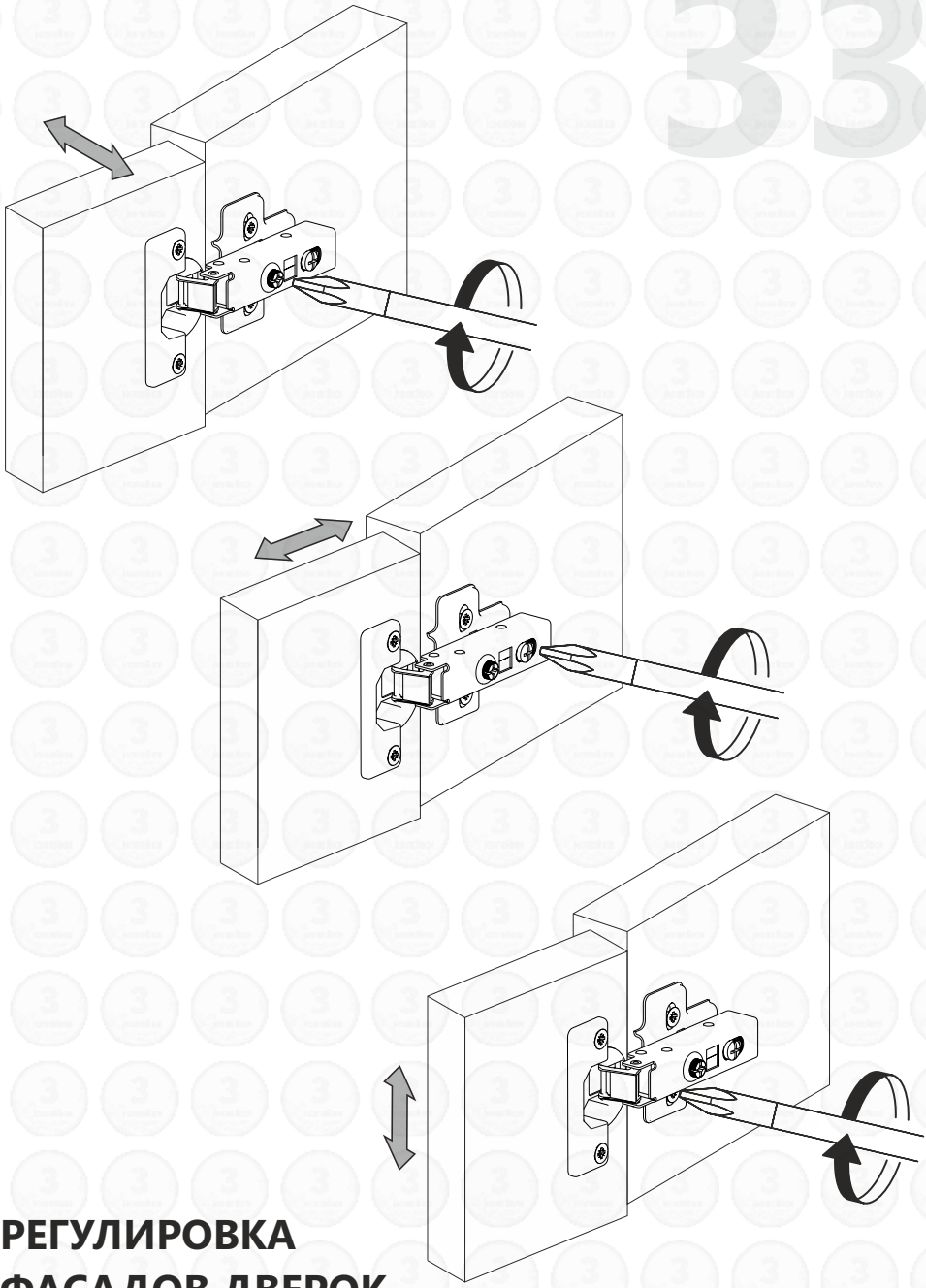

РЕГУЛИРОВКА ФАСАДОВ ДВЕРОК

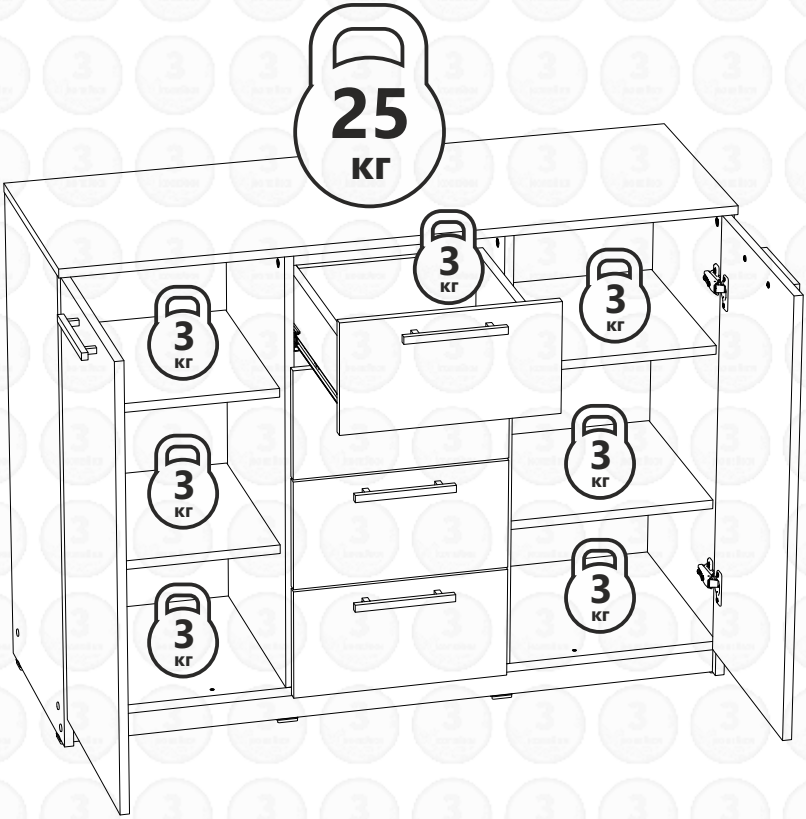
25
кг
3
кг
3
кг
3
кг
3
кг
3
кг
3
кг
3
кг

+10...+25ºC
≥1м
21